TRIBUNES AMOVIBLES POUR EXTÉRIEUR

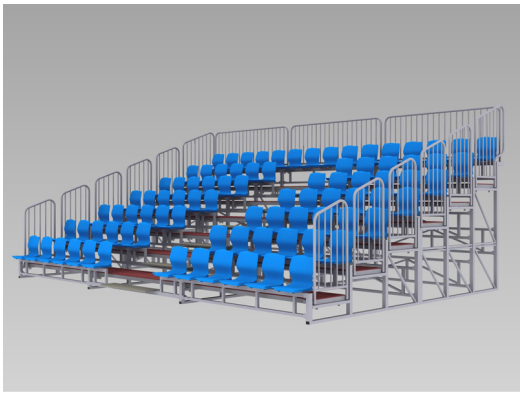

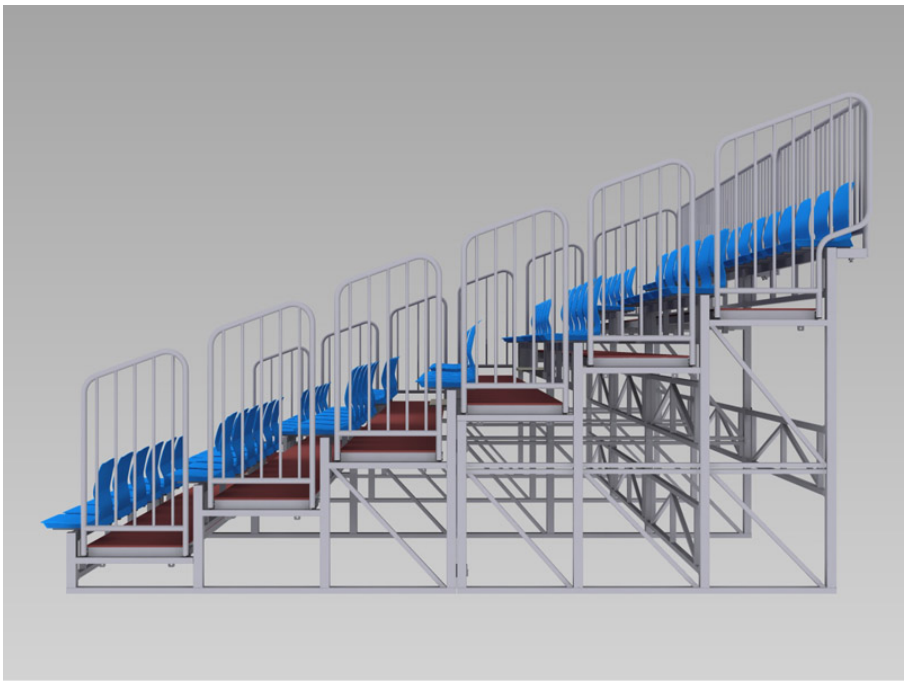

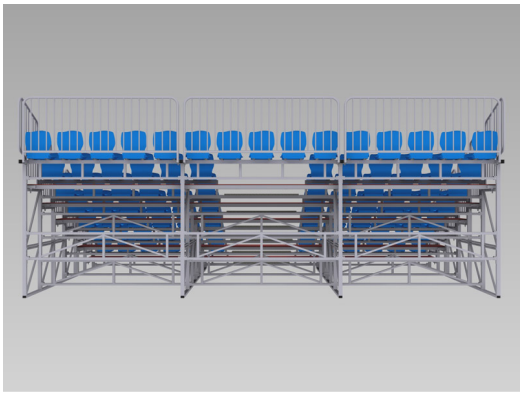

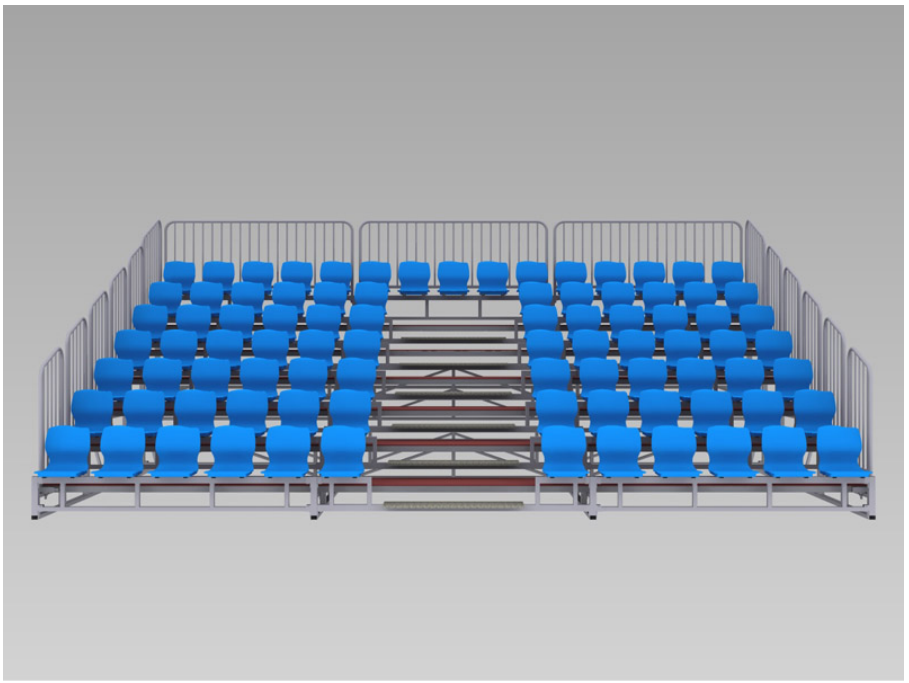

Toute reproduction, partielle ou totale, et compris toute forme de transmission des informations contenues dans le présent document, devra préalablement avoir été autorisée par Mondo.

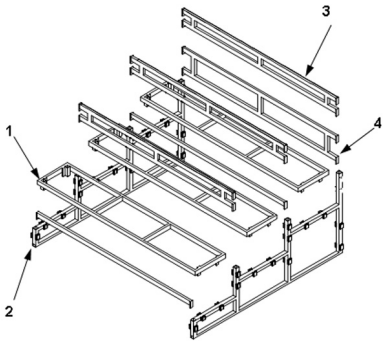

Les tribunes amovibles pour extérieur MONDO sont conçues et fabriquées selon les normes ISO 9001 (Système de management de la qualité), ISO 14001 (Système de management environnemental) et OHSAS 18001 (Système de management de la santé et de la sécurité au travail).

Les tribunes amovibles pour extérieur sont un produit sur mesure, conçu spécialement pour chaque projet. La conception de chaque tribune est adaptée aux dimensions disponibles dans la structure, après réalisation d'un projet graphique où tous les paramètres définis sont soumis à l'approbation finale du client (répartition des accès, couloirs existants, mains courantes, nombre de sièges, nombre de rangées, dimensions totales, etc.).

Chaque rampe de la tribune est principalement en acier et comprend plusieurs modules d'une longueur de 2,5 m chacun. Chaque module se compose à son tour des principaux éléments suivants :

- Une série de plates-formes horizontales avec des structures métalliques indépendantes, qui délimitent les différentes rangées et couloirs présents sur les tribunes. Elles sont en tôle d'acier emboutie à froid de qualité St-37 qui empêche toute déformation sous charge. Ces plates-formes sont les éléments résistants qui composent le couloir de chaque rangée. La surface en acier est recouverte d'un traitement antidérapant, résistant aux conditions climatiques extérieures.

- Structures ou bases de support sur lesquelles reposent les plates-formes, constituées d'un profil tubulaire laminé (aux dimensions 60.40.2, 60.60.2 et 30.30.2). Les autres composants de la structure sont assemblés sur ces éléments et sont donc davantage concernés par la transmission des charges au sol. La base de support est équipée des deux côtés de sièges spéciaux pour le montage et la configuration ultérieure des rampes.

- Les assisses à installer sur les plates-formes. Il est possible de choisir parmi les modèles monoblocs disponibles dans la gamme MONDO, en fonction des besoins du client.

- Des renforts internes spéciaux empêchent toute déformation ou mouvement de l'ensemble, donnant la stabilité nécessaire à la structure.

- Mains courantes : La tribune dispose d'une série de mains courantes démontables le long des côtés de chaque rampe ainsi qu'à l'avant ou à l'arrière, lorsque la conception inclut le couloir correspondant. Les mains courantes sont en profilé d'acier incurvé (diamètre 40 mm), renforcé par une barre transversale qui limite les ouvertures ou les espaces libres. Les mains courantes, d'une hauteur de 1 mètre, ne présentent aucune arête susceptible de blesser les utilisateurs.

Le montage de tous ces éléments est simple et rapide et ne nécessite aucun type d'assemblage boulonné.

Toute reproduction, partielle ou totale, et compris toute forme de transmission des informations contenues dans le présent document, devra préalablement avoir été autorisée par Mondo.

La structure de chaque hauteur (1) est composée d'un châssis métallique en acier, en profilé laminé à froid, conçu pour résister aux contraintes auxquelles la structure sera soumise. Cette structure constitue le support du couloir. Une plate-forme antidérapante en acier d'une épaisseur de 2 mm est placée sur le couloir. Chaque châssis et assise reposent sur deux structures verticales adjacentes renforcées (2), qui transmettent les efforts au sol sur lequel la tribune est placée. Les châssis sont insérés dans les colonnes à l'aide de logements spéciaux. Sur ces bases reposent également les assises, installées comme les châssis dans des logements opportunément prédisposés. La partie interne de la structure est dotée d'un renfort de raidissement (4) qui confère à l'ensemble l'indéformabilité nécessaire.
Comme décrit ci-dessus, les tribunes amovibles pour extérieur MONDO sont essentiellement constituées d'éléments en acier. Tous les éléments qui composent la structure de la tribune amovible sont en acier pour structures S235-JR. Ce type d'acier est notamment utilisé dans la construction de structures pour le bâtiment. Il ne présente aucune difficulté de soudage. Un traitement de galvanisation à chaud protège l'ensemble de la structure des effets des agents atmosphériques. Ce traitement est effectué conformément aux normes européennes UNE 37-501-88 et UNE 37-508-88. Les réglementations susmentionnées précisent les matériaux à utiliser, ainsi que les caractéristiques, les essais, etc. qui concernent le revêtement et l'échantillonnage. Les réglementations spécifient également les valeurs minimales admissibles de masse et d'épaisseur du revêtement galvanisé. Il consiste en un apport de zinc qui protège le fer et l'acier, prévenant la corrosion.

OPTIONS DE CONCEPTION

Les tribunes amovibles pour extérieur MONDO sont un produit personnalisé, réalisé en fonction de l'espace disponible et des besoins spécifiques du client. Il est donc nécessaire que le client fournisse au bureau d'études MONDO les plans de l'installation sportive où seront situées les tribunes, qui pourra alors réaliser l'étude de chaque projet.

Le client devra également choisir parmi les options de conception suivantes :

Toute reproduction, partielle ou totale, et compris toute forme de transmission des informations contenues dans le présent document, devra préalablement avoir été autorisée par Mondo.

- Couloir arrière : Un couloir de distribution peut être inséré entre la dernière rangée de spectateurs et la main courante arrière.

- Couloir avant : Un couloir de distribution peut être situé devant la première rangée. Cela signifie que les spectateurs de la première rangée reposent les pieds dans le couloir susmentionné, qui comprend également une main courante avant.

- Mains courantes supplémentaires (au cas où le client souhaite réaliser des configurations différentes entre les modules).

- Un modèle d'assise monobloc au choix MONDO, dans l'une des couleurs de la gamme de série.

- Structure peinte dans une couleur de la gamme de série ; la peinture est réalisée après le processus de galvanisation (finition standard). La peinture est réalisée à base de poudres polyester polymérisées au four à 200°C avant dégraissage par phosphatation sous pression.

- Dimensions finales de chaque rampe (selon l'espace disponible):
    - Nombre de rangées de chaque rampe (hauteur de rampe).
    - Nombre de spectateurs par rangée (longueur de la rampe).
    - Nombre total de spectateurs désiré.

- Nombre et dimensions des accès de chaque rampe.

- Bâches pour la fermeture latérale ou frontale et couleur respective.

- Zone VIP (avec la configuration spécifique).

- Nécessité d'entrées latérales (si l'accès est situé à l'arrière et depuis le bas).

- Schéma de numérotation des sièges.

- Les couloirs sont réalisés, au lieu de plaques d'acier, à l'aide de panneaux en contreplaqué phénolique (Afrocar), en bouleau et en conifères. Des résines phénoliques sont utilisées dans le processus d'encollage de tous les panneaux. La finition de la surface est antidérapante, fabriquée à l'aide de résines phénoliques spéciales, pressées et polymérisées à chaud. La pellicule qui recouvre la surface a un poids de 260 g/m², tandis que dans la partie inférieure il est de 130 g/m². L'ensemble possède des caractéristiques mécaniques et de résistance à l'abrasion élevées.

- Compte tenu de son excellent rapport qualité/prix, cette option est particulièrement recommandée lorsque la tribune est habituellement utilisée à l'intérieur et occasionnellement à l'extérieur.

- Les exigences légales à prendre en compte dans le projet final (cet aspect dépend du pays dans lequel l'installation sera réalisée, en fonction de la rigueur des différentes réglementations nationales).

Toute reproduction, partielle ou totale, et compris toute forme de transmission des informations contenues dans le présent document, devra préalablement avoir été autorisée par Mondo.

Au cours des 15 dernières années, le Groupe MONDO a développé et installé plus de 50 projets de tribunes télescopiques dans le monde. Les tribunes télescopiques MONDO ont été utilisées dans de nombreuses compétitions sportives au plus haut niveau, telles que les Jeux Olympiques, les Championnats du Monde de Basketball, l'Euroleague Final Four, etc.

Toute reproduction, partielle ou totale, et compris toute forme de transmission des informations contenues dans le présent document, devra préalablement avoir été autorisée par Mondo.