MONDOSEAT NOVANTA/4 SPORT

STRUTTURA

Sistema di sedute per lo sport e la collettività.

- Struttura portante in tubolare di acciaio per il fissaggio sull’alzata dei gradoni.
- Sedile e schienale stampati in termoplastico soffiato nelle versioni: solo con protezione ai raggi UV o autoestinguente con protezione raggi UV.
- Supporto sedile completo di perni di rotazione con fermo; sistema di ribaltamento per gravità con elemento di rotazione stampato in termoplastico rinforzato.
- Supporto schienale in lamiera di acciaio saldata alla fiancata.
- Targhetta di numerazione posto con caratteri alfanumerici, stampata in termoplastico inserita nella relativa sede del sedile e fissata ad incastro.
- Rivestimento amovibile (con o senza occhiello per targhetta numerata) in tessuto ignifugo e fissato con velcro.

Mondo si riserva il diritto di modificare in qualsiasi momento le caratteristiche dei prodotti

GAMMA COLORI

RAL 5015

RAL 5017

RAL 5005

RAL 3001

RAL 2009

RAL 1003

RAL 5018

RAL 6029

RAL 9010

RAL 7001

RAL 9017

25/07/2025

Mondo si riserva il diritto di modificare in qualsiasi momento le caratteristiche dei prodotti

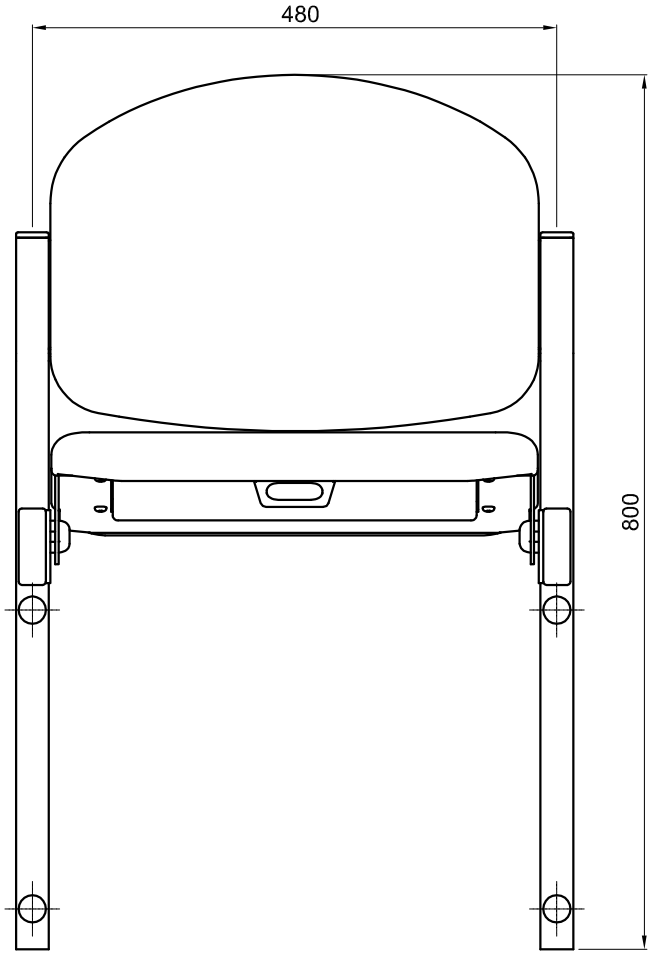

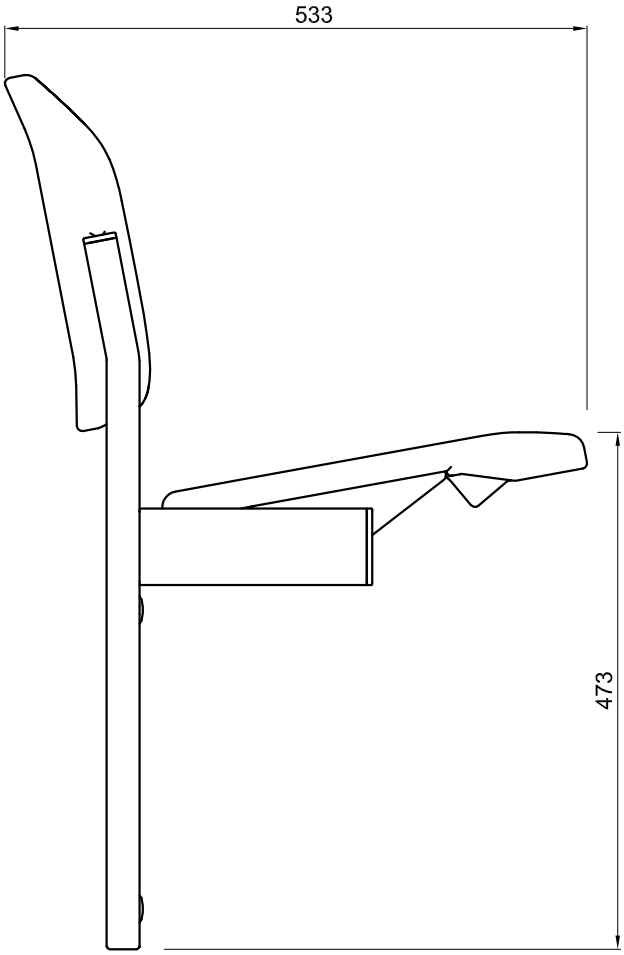

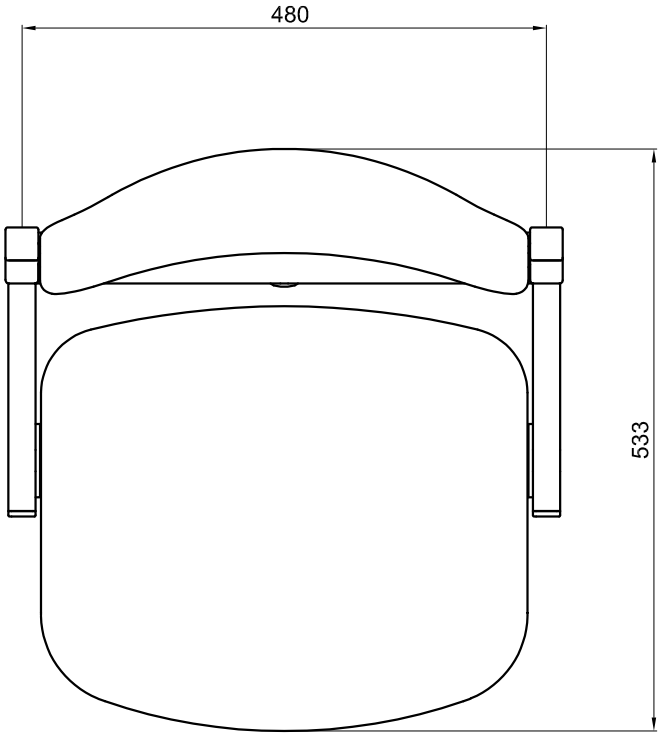

Mondo si riserva il diritto di modificare in qualsiasi momento le caratteristiche dei prodotti

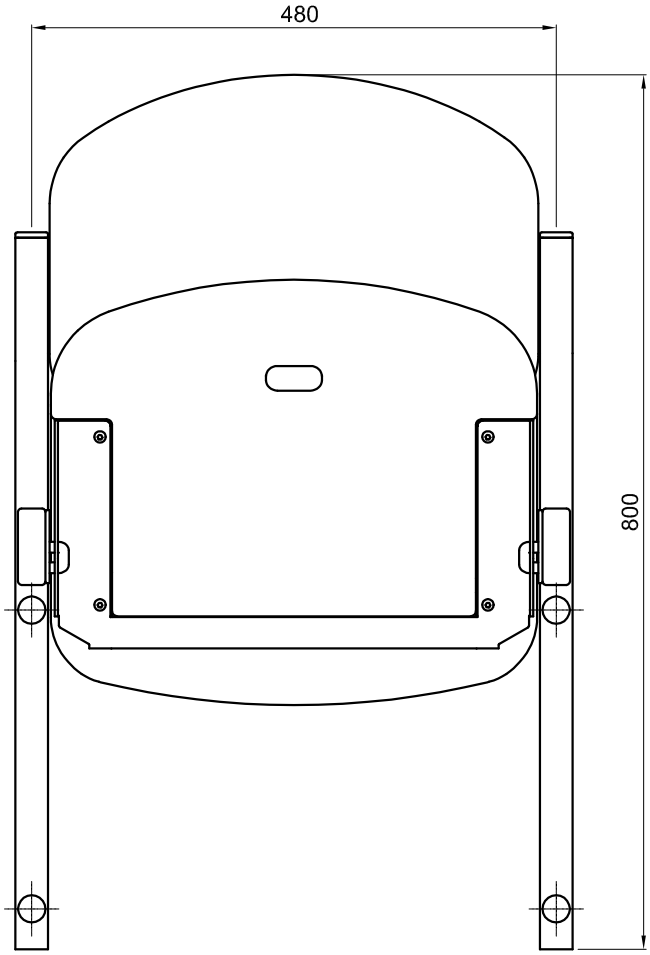

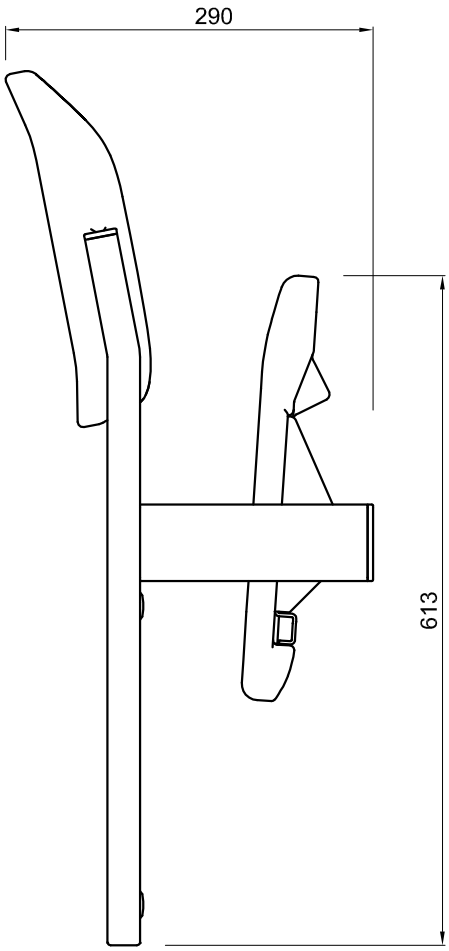

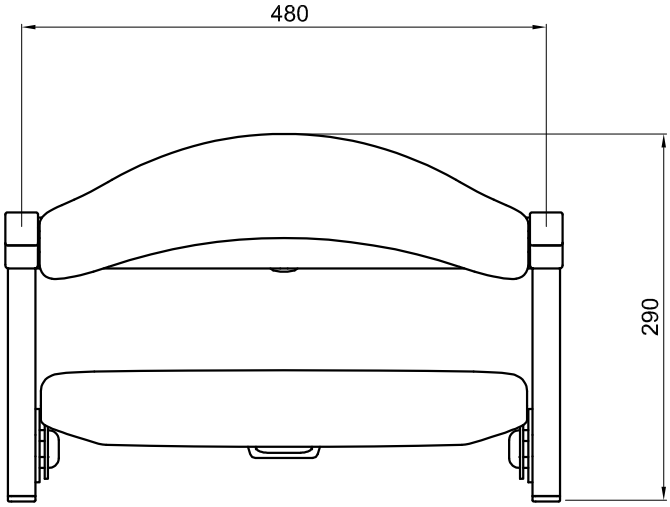

Mondo si riserva il diritto di modificare in qualsiasi momento le caratteristiche dei prodotti

SCHEDA TECNICA

MONDOSEAT NOVANTA/4 SPORT

REV. 3 - 12/2018

PROPRIETÀ GENERALI	METODI DI PROVA	UNITÀ DI MISURA	VALORI RISULTANTI DAI CONTROLLI DI PRODUZIONE
Materiale	-	-	Polipropilene colorato nella massa con masterbatch copolimero
Finitura	-	-	Serigrafata e semiopaca con trattamento di resistenza alla luce
Reazione al fuoco	D.M. 26/06/84	classe	1
Reazione al fuoco	NF P 92-501	classe	M2
Conformità FIFA	FIFA Stadium Safety and Security Regulations	-	conforme
Conformità UEFA	UEFA Stadium Infrastructure Regulation	-	conforme

Mondo si riserva il diritto di modificare in qualsiasi momento le caratteristiche dei prodotti

SCHEDA TECNICA

MONDOSEAT NOVANTA/4 SPORT - Versione Standard

REV. 1 - 12/2018

Versione Standard

PROPRIETÀ GENERALI	METODI DI PROVA	UNITÀ DI MISURA	VALORI RISULTANTI DAI CONTROLLI DI PRODUZIONE
Materiale	-	-	Polipropilene colorato nella massa con masterbatch copolimero
Finitura	-	-	Serigrafata e semiopaca con trattamento di resistenza alla luce
Conformità FIFA	FIFA Stadium Safety and Security Regulations	-	conforme
Conformità UEFA	UEFA Stadium Infrastructure Regulation	-	conforme

Mondo si riserva il diritto di modificare in qualsiasi momento le caratteristiche dei prodotti

SCHEDA TECNICA

MONDOSEAT NOVANTA/4 SPORT - Versione Standard

REV. 1 - 12/2018

Versione Standard

PROPRIETÀ GENERALI	METODI DI PROVA	UNITÀ DI MISURA	VALORI RISULTANTI DAI CONTROLLI DI PRODUZIONE
Materiale	-	-	Polipropilene colorato nella massa con masterbatch copolimero
Finitura	-	-	Serigrafata e semiopaca con trattamento di resistenza alla luce
Conformità FIFA	FIFA Stadium Safety and Security Regulations	-	conforme
Conformità UEFA	UEFA Stadium Infrastructure Regulation	-	conforme

Mondo si riserva il diritto di modificare in qualsiasi momento le caratteristiche dei prodotti